SK – osa 15

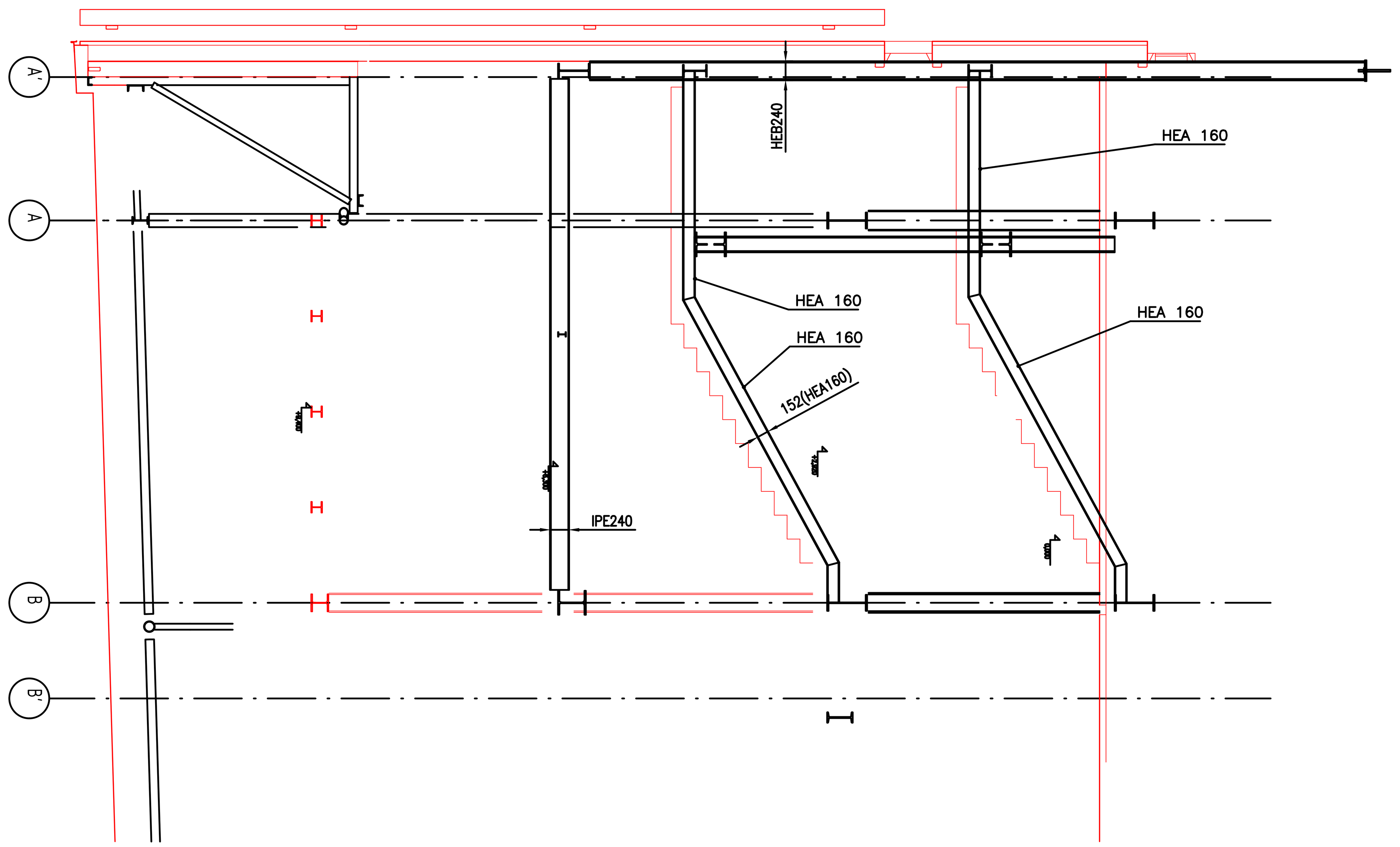

SK – osa 16

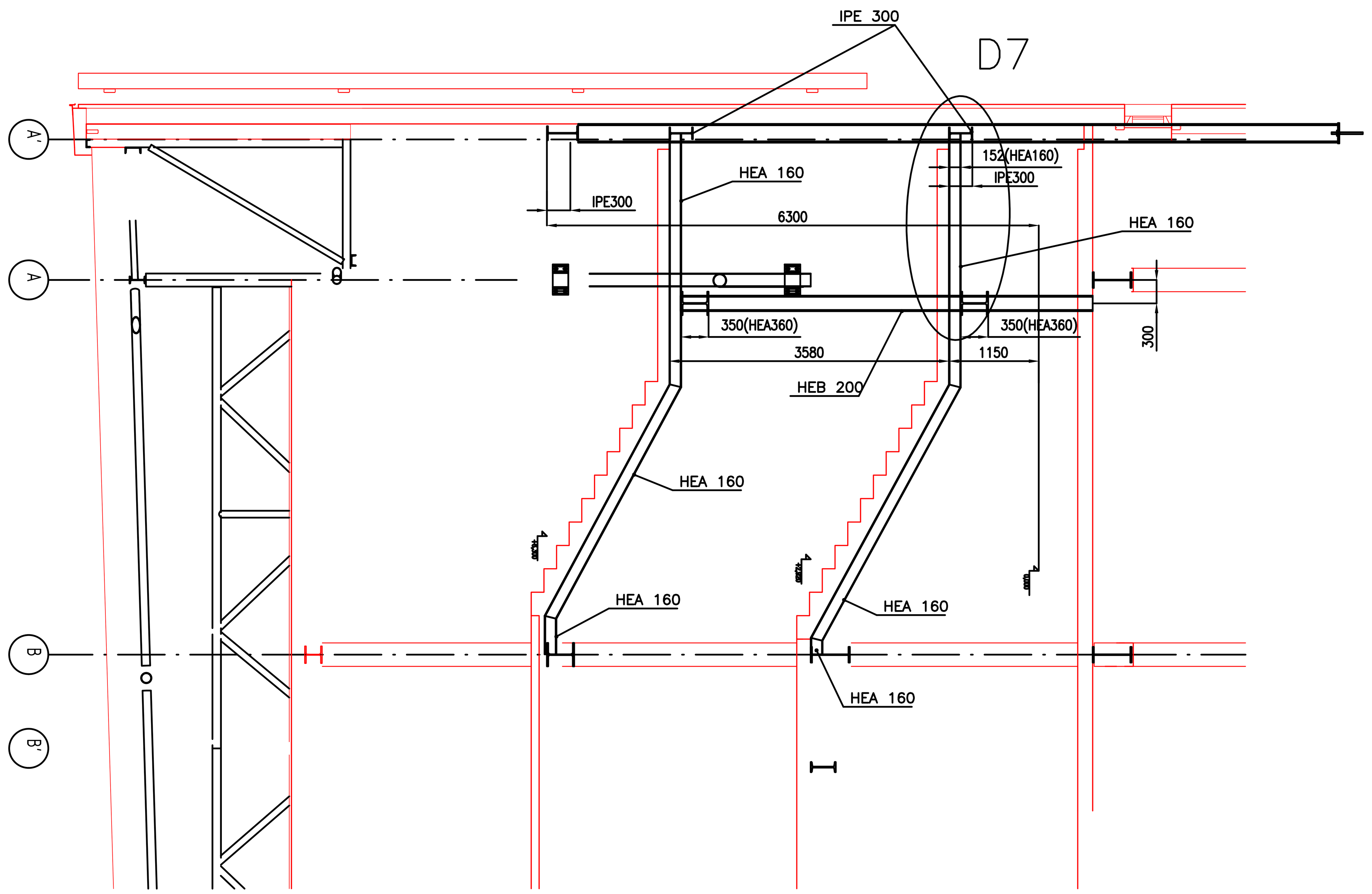

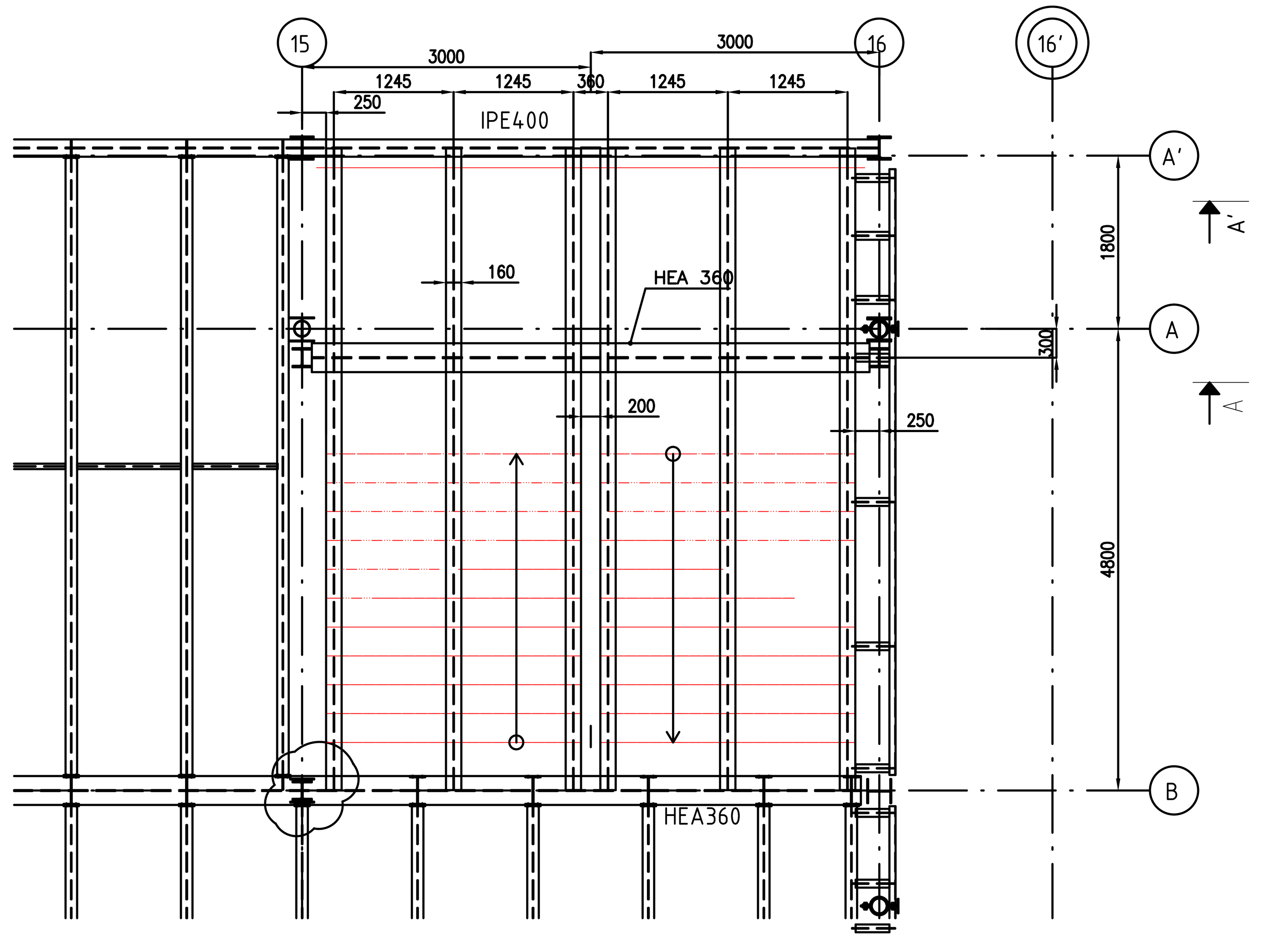

Výšky horních hran ocelové konstrukce stropnic +6,3 a +9,4 m byly upraveny podle podkladů Ing. Slavětínský– AP projekt ze dne 11.02.2022

D10

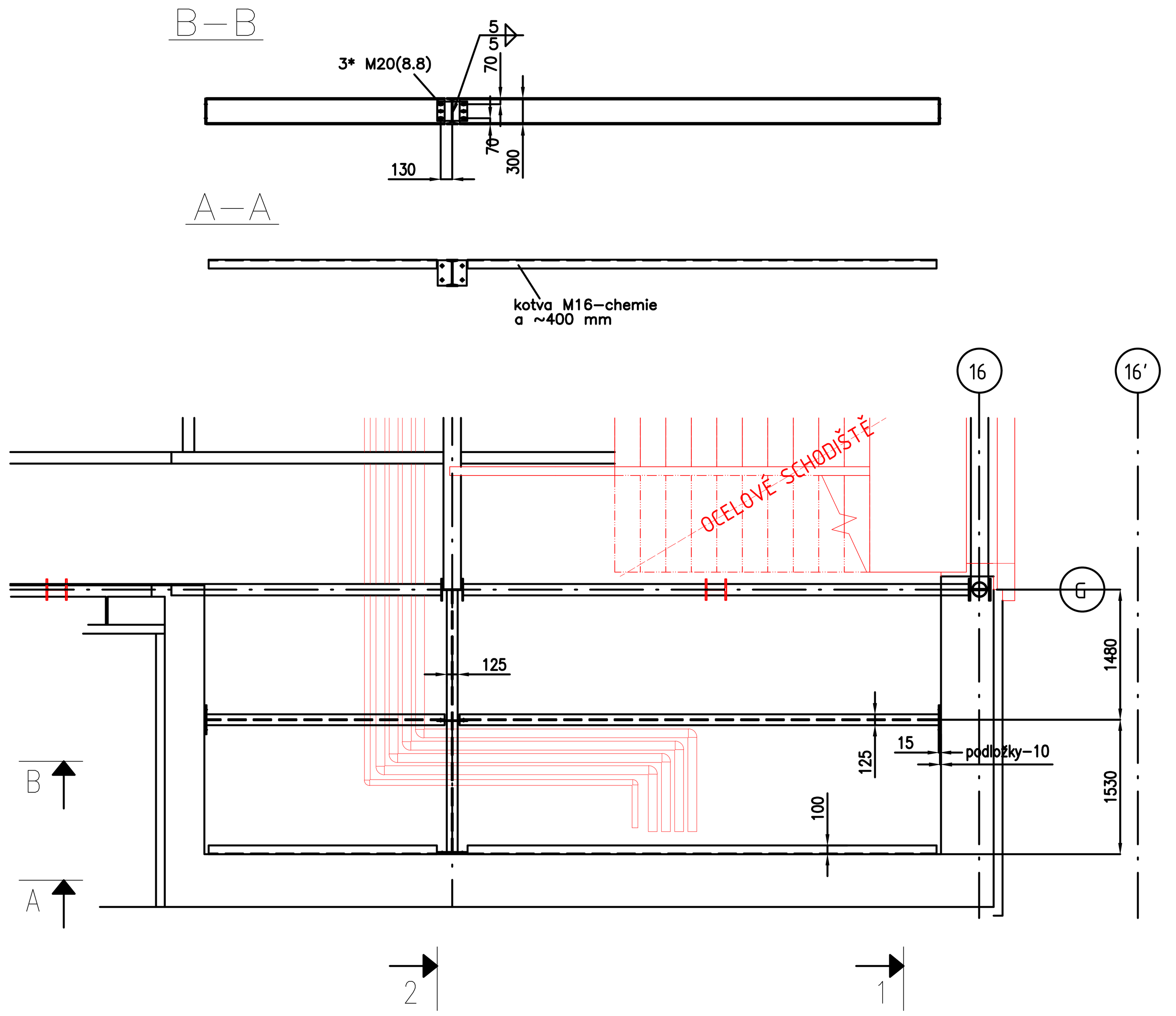

V případě montážního svarového styku nové konstrukce s konstrukcí stávající provést před provedením svaru otryskání stávající povrchové ochrany a po provedení svaru její obnovení

Pro výrpbní dokumentaci ověřit skutečný rozdíl výšek pro svhodiště !!!!

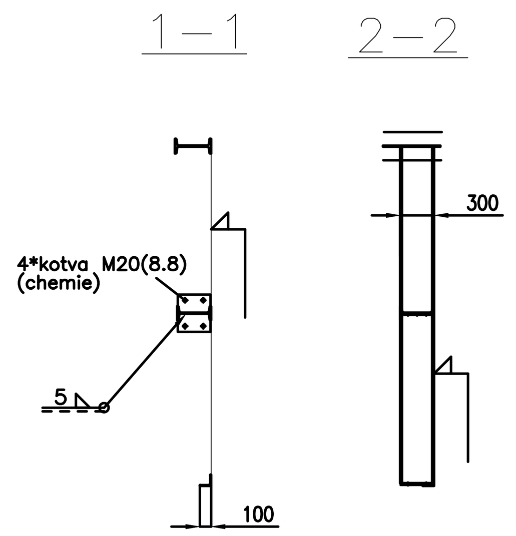

KOUTOVE SVARY

$t_1 \geq t_2$

$a = 0{,}5 \times t_2$

POZNÁMKA:

PŘÍPADNĚ NEJASNÉ SVARY BUDOU VYJASNĚNY NA DÍLNĚ PŘI VÝROBĚ !!

VEŠKERÉ VÝZTUHY VAŘIT: –TLOUŠŤKA DLE MATERIÁLU

VAŘENÍ ZÁRODKŮ: A ČELNÍCH DESEK: TLOUŠŤKA DLE MATERIÁLU

U JEDNOTLIVÝCH POLOŽEK JE ZA JAKOSTÍ PRVKU UVEDEN POČET KUSŮ PRVKU V DANÉM DÍLCI

VŠECHNY NEPOPSANÉ SVARY: | U KOUTOVÝCH SVARŮ JE ROZMĚR a

BEZ ČÍSLA SE JEDNÁ O SVAR VELIKOSTI 4

PROVÁDĚNÍ OK DLE/EXECUTION ACCORDING TO ČSN EN 1090 - 2		MATERIÁL/MATERIAL SD 235
UCHYLKY TVARU A ROZMĚRU DLE/SHAPE AND DIMENSION ALLOWANCE ACCORDING TO ČSN EN 1090 - 2		
PŘÍPRAVA SVAR.PLOCH/EDGE PREPARATION ACCORDING TO ČSN EN ISO 9692-1		
PŘÍDAVNÝ MAT.PRO/WELDING CONSUMABLES	ZKOUŠENÍ A KONTROLA SVARU/EXAMINATION OF WELDS ČSN EN ISO 5817	ŠROUBY/BOLTS-STEEL 8.8, pozink
ČSN EN ISO 14344 135 MAG	DOKUMENTY MATERIÁLU/MATERIAL DOCUMENTS MINIMALNĚ 2.2 ČSN EN 10 204	UTAHOVACÍ MOMENTY
OCHRANNÝ PLYN/INERT GAS EN 439-M21 PŘÍDAVNÝ DRÁT/WIRE OK 12.51	TŘÍDA PROVEDENÍ SVARU/WELD CLASSIFICATION STUPEŇ JAKOSTI C ČSN EN ISO 5817	
TAVIDLO/WELDING FLUX EN760 SA AB 1 67 AC H5 PŘÍDAVNÝ DRÁT/WIRE EN 756 S2 111 ELEKTRODA/COVERED ELECTRODE EB 123	SKUPINA OCELOVÉ KONSTRUKCE/STEEL STRUCTURE GROUP EXC 2	NÁTĚRY/COATING metalizace,syntetika 2 základ+2 vrch barva dle investora

PRŮMĚR ŠROUBU	KROUTÍCÍ MOMENT v Nm PRO JEDNOTLIVÉ TŘÍDY OCELI DLE DIN 898/1 8,8	10,9
M 16	193	271
M 20	377	530
M 24	652	917
M 30	1296	1822

kroutící momenty pro nastavení utahovacího nářadí v závislosti na průměru šroubu

pouze u třecích spojů - budou označeny v dokumentaci

ČÍSLO REVIZE	DATUM REVIZE	POPIS REVIZE
00	9.3.2022	PRVNÍ VYDÁNÍ

LEGENDA

A	01	02	03	04	05	06	07	08	09	M	2,0	4,0m	6,0	Bpv	±0,000
	10			20			30								407,20

AUTORIZACE: Ing. Jiří Žižka 0500180, obor SaD

AS PROJECT CZ s.r.o.

ARCHITEKTURA, PROJEKCE, ENGINEERING, DODAVATELSKÁ ČINNOST A PRODEJ
U PROSTŘEDNÍHO MLÝNA 128, 393 01 PELHŘIMOV, TEL.: 565 323 249, WWW.ATELIERAS.CZ

hlavní architekt	hlavní projektant	zodpovědný projektant	vypracoval
Žák – Buchta	Ing. Vladimír Žák	Ing.Jiří Žižka	Ing. Marian Hořejší

INVESTOR:	Město Třebíč, Karlovo nám. 104/55, 674 01 Třebíč, IČO: 002 90 629	FORMÁT	10*A4
MÍSTO STAVBY:	parc.č. 2695, 2692, 7305, 150/1, 2456, 150/5, k.ú. Třebíč obec Třebíč, kraj Vysočina	DATUM	02/2022
CHARAKTER STAVBY:	ocelová konstrukce stěn + vestavba	STUPEŇ DOK.	DPS
DOKUMENTACE:	D.01.02b stavebně konstrukční řešení–ocelová konstrukce část G	Č. ZAKÁZKY	954/18
		Č. ARCHIVNÍ	954/CZ
OBSAH:	Disposice - část -G- Schodiště A-B/15-16 + detail D10		D.01.02b – 47

TOTO DÍLO JE DUŠEVNÍM VLASTNICTVÍM SPOLUAUTORŮ FIRMY AS PROJECT CZ s.r.o. PELHŘIMOV. O NAKLÁDÁNÍ S DÍLEM ROZHODUJÍ SPOLUAUTOŘI AS PROJECT CZ s.r.o. JE PŘEDMĚTEM PRÁVA AUTORSKÉHO A JE CHRÁNĚNO JAKO CELEK AUTORSKÝM ZÁKONEM č.121/2000 Sb. V PLATNÉM ZNĚNÍ.